ANFRAGE / BESTELLFORMULAR
ENQUIRY / ORDER FORM

FORMULAIRE DE DEMANDE / COMMANDE
RICHIESTA / MODULO D'ORDINE

Combined supply and return manifold HV

HV 60 … HV 500

VERTEILER GRÖSSE MAINFOLD SIZE RÉPARTITEURS TAILLE COLLETORE DIST.	ABGANGS DIMENSIONS CONNECTIONS SIZE DIMENSIONS SORTIES DIMENSIONS COLLEGAM.	MAX. VERTEILER ANSCHLÜSSE* MAX. MAINFOLD CONNECTIONS* EAU DE CHAUF-FAGE SORTIE* MAX. COLLETT-ORE ATTACCHI*	HEIZWASSER DURCHSATZ bis HOT WATER FLOW RATE up to L'EAU CHAUDE DÉBIT jusqu'a CAUDAL AGUA CALEFACCIÓN fino a	LEISTUNG BEI OUTPUT AT PUISSANCE A POTENZA CON Δt=20°C bis jusqu'à up to fino a
☐ 60	DN 32	DN 40	3,3 m³/h	75 kW
☐ 80	DN 40	DN 50	5,3-5,8 m³/h	120-130 kW
☐ 100	DN 50	DN 65	8,5-11 m³/h	190-245 kW
☐ 120	DN 65	DN 80	14-17,8 m³/h	315-400 kW
☐ 160	DN 80	DN 100	19,3-31,8 m³/h	435-720 kW
☐ 200	DN 100	DN 125	32,5-42 m³/h	735-950 kW
☐ 250	DN 125	DN 150	49-71,8 m³/h	1110-1625 kW
☐ 300	DN 150	DN 200	71,8-118 m³/h	1625-2675 kW
☐ 350	DN 200	DN 250	121,5-138 m³/h	2750-3130 kW
☐ 400	DN 250	DN 300	181,5 m³/h	4110 kW
☐ 450	DN 300	DN 350	251,8 m³/h	5700 kW
☐ 500	DN 350	DN 400	264,3 m³/h	5980 kW

Verteilerlänge / Manifold length / Longueur du répartiteur / Longitud distribuidor: _____ mm

Max. Betriebsdruck - Max. operating pressure excess / Pression de service max. - Sobrepresión de serv. máx.: _____ bar

Max. Vorlauf-Temperatur - Max. supply temperature / Température d'alimentation - Temp. máx. de impulsión: _____ °C

☐ Isolierung mit verzinktem Stahlblechmantel, Insulated with galvanised sheet steel jacket / Isolation avec chemise en tôle d'acier zinguée, Aislamiento con camisa de chapa de acero cincada

☐ EPS 25 mm (nur bei HV60), (HV60 only) (seulement pour HV60), (solo en HV60)

☐ EPS 35 mm (nur bei HV80), (HV80 only) (seulement pour HV80), (solo en HV80)

☐ Steinwolle / Rock wool / Laine de roche / Lana mineral ☐ 50 mm ☐ 100 mm

☐ Wandkonsolen / Wall brackets / Consoles murales / Consolas murales — A= _____ mm

☐ Standkonsolen / Stands / Consoles sur pied / Consolas de column — H= _____ mm

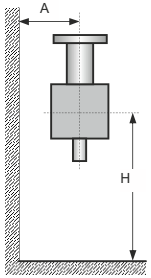

HV 80-120, A= 160 mm / 220 mm

*Max. Verteileranschlüsse bei Ausführungen:
*Max. manifold connections in the following configurations:
*Raccords répartiteur max. pour les versions:
*Attacchi max. collettore per i modelli:

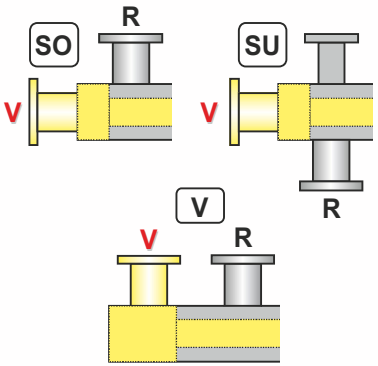

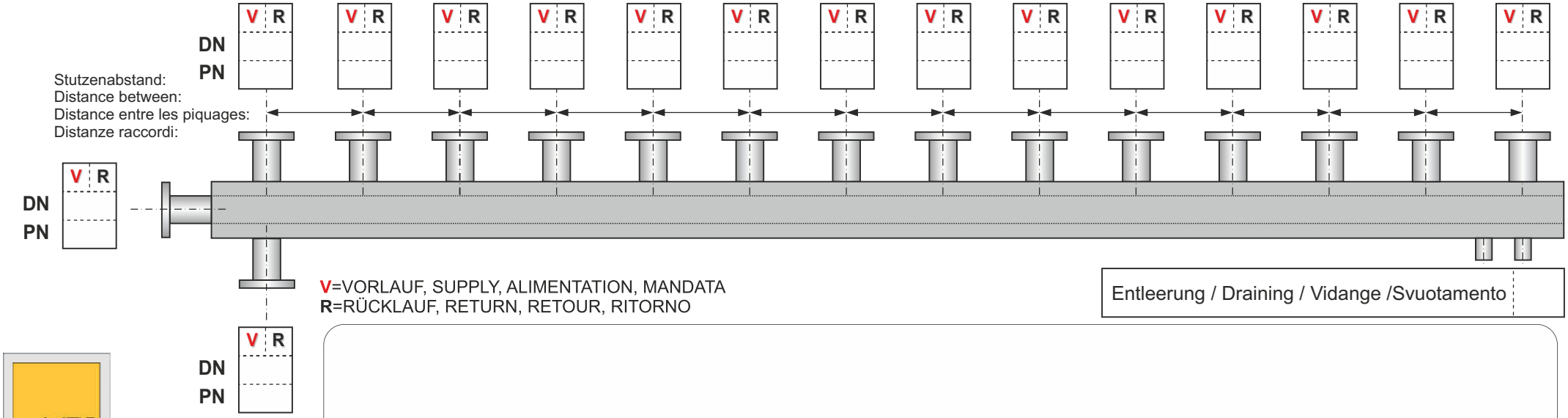

V=VORLAUF, SUPPLY, ALIMENTATION, MANDATA
R=RÜCKLAUF, RETURN, RETOUR, RITORNO

Entleerung / Draining / Vidange /Svuotamento

MBI GmbH, Grenzweg 51, D-47608 Geldern - Telefon: +49 (0) 28 31 / 9 82 22 - Telefax: +49 (0) 28 31 / 44 58 - email: info@mbi-verteilerbau.de - www.mbi-verteilerbau.de